MEDICAL promotion

by GRAMM medical healthcare GmbH
Werkstraße 13 • DE-71384 Weinstadt

info@medical-promotion.de
www.medical-promotion.de

+49(0)7151 250 250

# ERSTE HILFE ROLLTOP

**28-TEILIG!**

- Mindestmenge 500 Stk.
- robust + wiederbefüllbar
- wasserabweisendes Material und innovativer Rollverschluss
- kompakte Erste Hilfe Grundausstattung für unterwegs

**ART. NR. WA316**

Der perfekte Begleiter für alle Outdoor-Freunde! Egal ob beim Familienausflug, Camping oder Kanu-Abenteuer – unsere Erste Hilfe Rolltop schützt, wenn‘s mal etwas nasser wird. So bleiben alle Verbandsmaterialien immer trocken und sind im Notfall sofort einsatzbereit.

## EINSATZGEBIETE

- Outdoor-, Sport- oder Reiseanbieter
- saisonale Werbeaktionen

## INHALT

2 Reinigungstücher
1 Paar Einmalhandschuhe
1 Pinzette
2 Sicherheitsnadeln
2 Fixierbinden
1 Heftpflaster
2 Wundkompressen
1 Dreiecktuch
1 Rettungsdecke
1 Schere
1 ACTIOMEDIC® Kombi-Pflasterset / 11-teilig
1 Anleitung zur Ersten Hilfe
1 Inhaltsverzeichnis

## DRUCKFLÄCHE

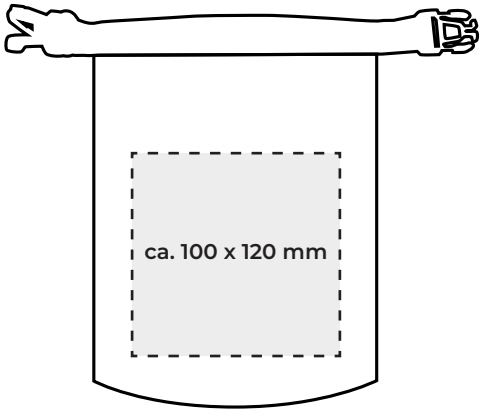


## FARBEN

## TECHNISCHE DATEN

| | | | |
|---|---|---|---|
| **Größe:** | ca. 120 x 120 x 280 mm | **Material:** | 500D LKW-Plane |
| **Druckfläche:** | ca. 100 x 120 mm | **Druck:** | 1c Sieb-/Tampondruck mit Standardfarben, weitere Farben oder PANTONE auf Anfrage |

Alle unsere Produkte sind zulässig, verkehrsfähig und selbstverständlich CE - gekennzeichnet.